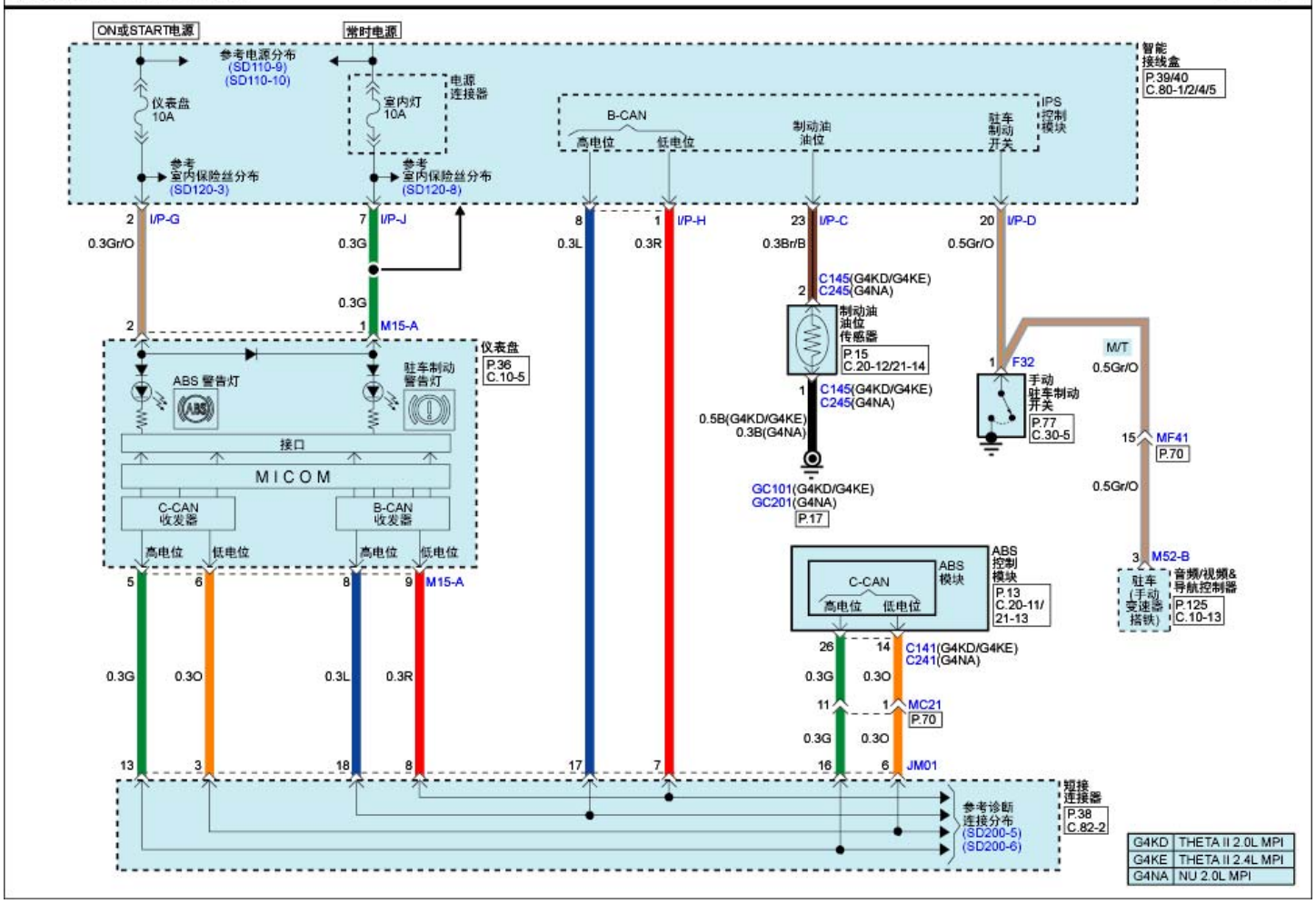防抱死制动系统(ABS)(1) SD587-1